Насос циркуляц. (отопл.) CP 25-40 130 UNIPUMP

Циркуляционные резьбовые (муфтовые) насосы · Артикул 87394 · Серия CP

UNIPUMP
Насосное оборудование

1. Обзор

Насосы серии CP представляют собой циркуляционные насосы с «мокрым» ротором и предназначены для создания принудительной циркуляции жидкости в одно- или двухтрубных системах отопления или горячего водоснабжения при стабильном или слабоменяющемся расходе.

Основные данные

Максимальная мощность, Вт	72
Максимальный напор, м	4
Максимальная производительность, м3/ч	2,9
Максимальная производительность, л/мин	48
Максимальная температура перекачиваемой жидкости, °C	+2...+110
Ответные соединения	Да

2. Гидравлические характеристики

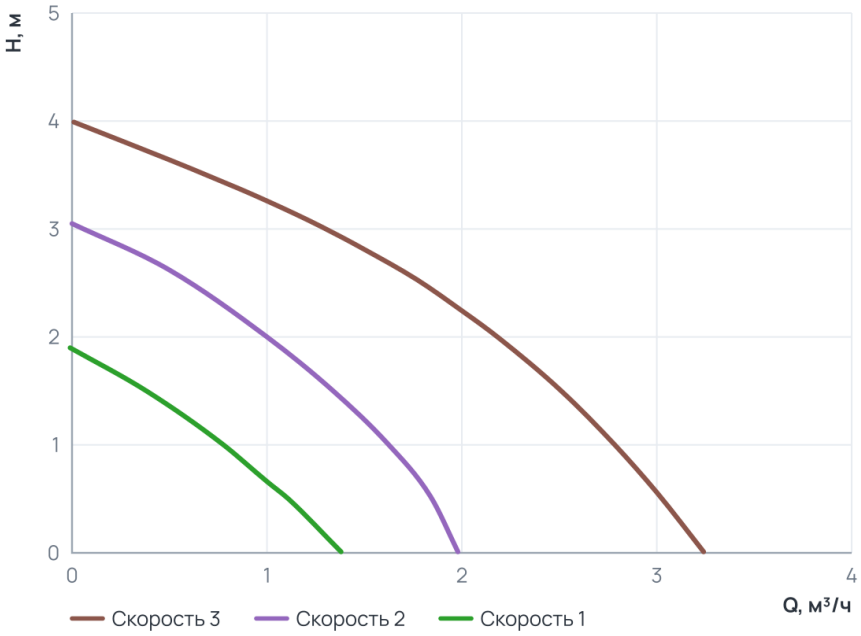

Рабочий диапазон

Скорость 3	
Подача Q	0 ... 3,2 м³/ч
Напор H	0 ... 4 м
Скорость 2	
Подача Q	0 ... 2 м³/ч
Напор H	0 ... 3,1 м
Скорость 1	
Подача Q	0 ... 1,4 м³/ч
Напор H	0 ... 1,9 м

3. Технические данные

Общие сведения

Тип	Насос	Серия	CP
Группа	25-40	Сдвоенный	Нет
Вид насоса	Центробежный	Назначение	Отопление
Гарантия, мес	24	Уровень шума, дБ	<45
Ответные соединения	Да	Страна производства	Китай

Гидравлические данные

Максимальный напор, м	4	Максимальное давление в системе, бар	10
Максимальная производительность, м3/ч	2,9	Максимальная производительность, л/мин	48

Перекачиваемая среда

Температура окружающей среды, °C	+1...+40	Максимальное содержание этиленгликоля, %	50
Максимальная температура перекачиваемой жидкости, °C	+2...+110		

Материалы

Материал корпуса	Чугун	Материал обмотки статора	Медь

Монтаж и присоединение

Вес, кг	2,38	Длина, мм	123
Высота, мм	130	Ширина, мм	145
Присоединение	Муфтовое	Монтажная длина, мм	130
Длина электрокабеля (м)	1,2	Электрокабель с вилкой	Да
Присоединительный размер	1½ × 1"	Диаметр условного прохода, мм	25
Страна производства (Циркуляционные резьбовые (муфтовые) насосы)	Китай	Длина электрокабеля (м) (Циркуляционные резьбовые (муфтовые) насосы)	1,2
Электрокабель с вилкой (Циркуляционные резьбовые (муфтовые) насосы)	Да	Макс. мощность котла (кВт) (Циркуляционные резьбовые (муфтовые) насосы)	0
Емкость конденсатора (мкФ) (Циркуляционные резьбовые (муфтовые) насосы)	2,5		

Электродвигатель

Степень защиты	IP44	Номинальный ток, А	0,34
Количество скоростей	3	Параметры электросети	~230В; 50Гц
Максимальная мощность, Вт	72	Емкость конденсатора (мкФ)	2,5
Максимальная мощность, кВт	0.038/0.053/0.072	Частотное регулирование двигателя	Нет

4. Габаритные размеры

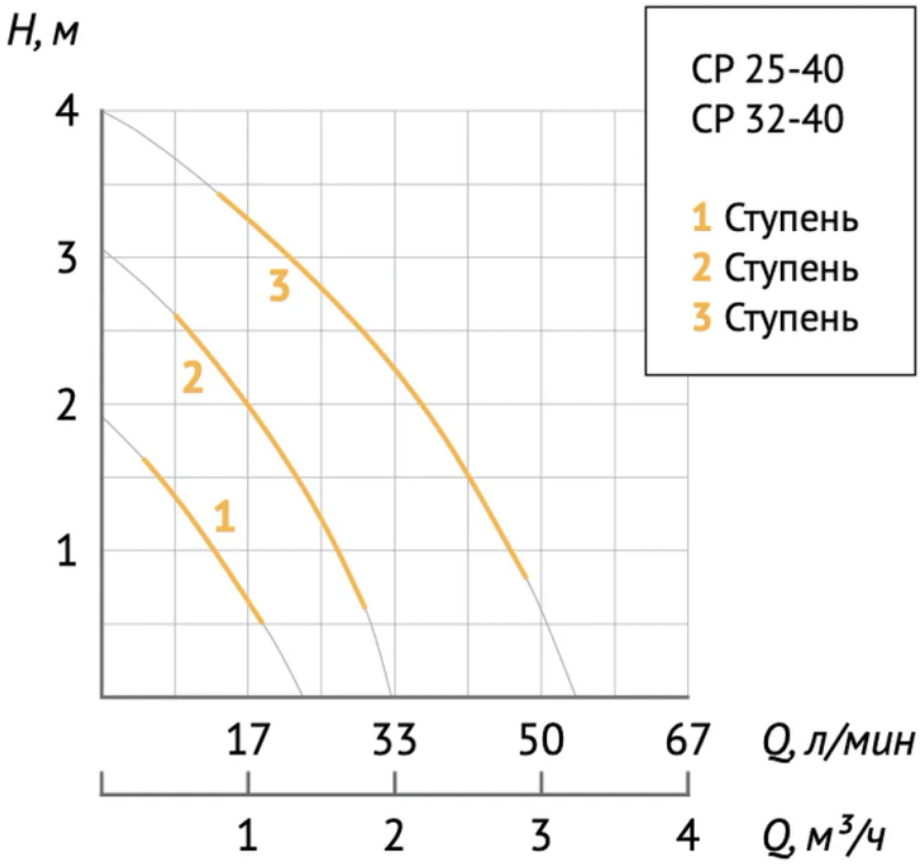

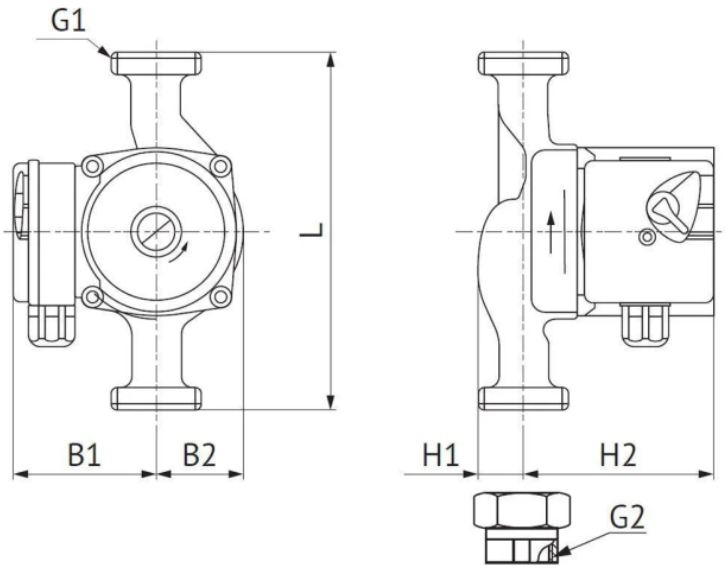

Модель	L, мм	H1, мм	H2, мм	B1, мм	B2, мм	G1, дюйм	G2, дюйм
CP 25-40 130	130	27	102	77	45	1½"	1"
CP 25-40 180	180	27	102	77	45	1½"	1"
CP 25-60 130	130	27	102	77	45	1½"	1"
CP 25-60 180	180	27	102	77	45	1½"	1"
CP 32-40 180	180	29	102	77	45	2"	1¼"
CP 32-60 180	180	29	102	77	45	2"	1¼"
CP 25-80 180	180	46	136	84	50	1½"	1"
CP 32-80 180	180	46	136	84	50	2"	1¼"

5. Данные для заказа

Наименование	Насос циркуляц. (отопл.) CP 25-40 130 UNIPUMP
Артикул	87394
Производитель (марка)	UNIPUMP
Серия	CP
Вид оборудования	Циркуляционные резьбовые (муфтовые) насосы
Вес, кг	2,38
Гарантия, мес	24
Страна производства	Китай
Страна производства (Циркуляционные резьбовые (муфтовые) насосы)	Китай

6. Документация

Инструкции и паспорта

- Инструкция CP

Разрешительные документы

- Сертификат соответствия
- Декларация о соответствии-2
- Декларация о соответствии-1

Документы прилагаются к товару — в карточке товара и в архиве документов для тендера.